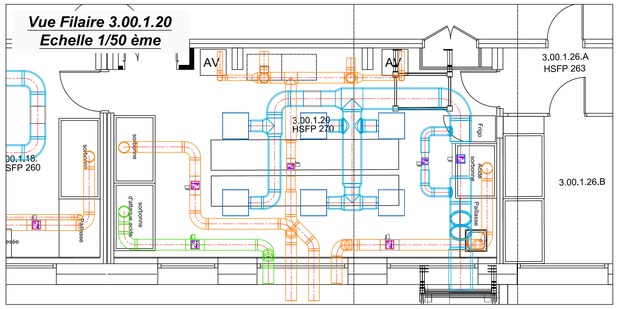

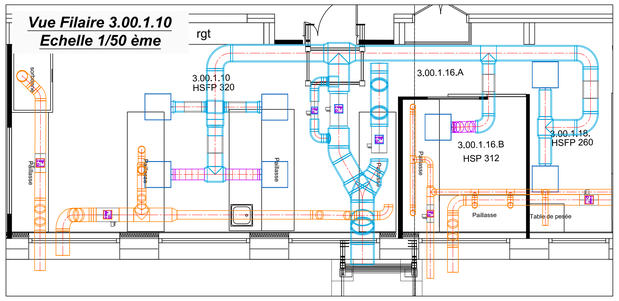

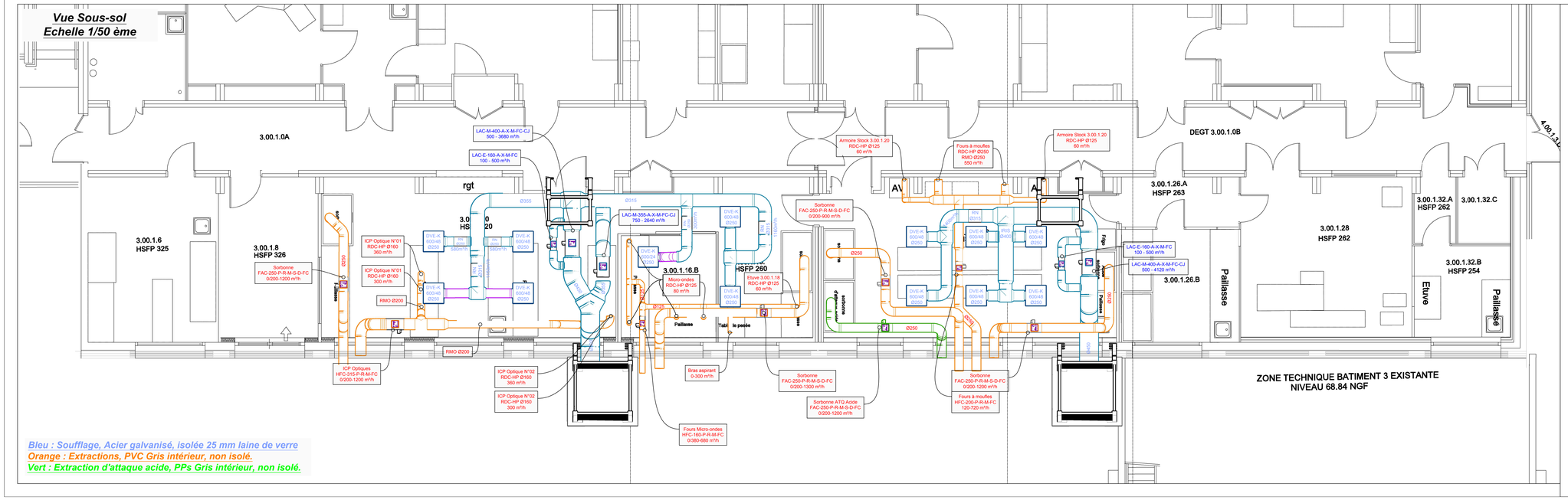

Ce plan est notre propriété et ne peut être reproduit ou communiqué sans notre autorisation

INERIS

Ind.	Date	Modifié	Vérifié	Modifications
B	30/04/19	Lablitte	Lablitte	TQC
A	01/02/18	Lablitte	Lablitte	Première Emission

INERIS
Réhabilitation sous-sol Bâtiment 03
Rue Jacques Taffanel
60550 Verneuil-en-Hallate

MCI sas Région NORD
ZAC de la Croix de Fer
3 Allée du Nautilus
80440 AMIENS-GLISY CEDEX
TEL:03.22.38.88.00 - FAX:03.22.38.88.30

NOM DU CLIENT :
INERIS - BÂTIMENT 3

SOUS-SOL
IMPLANTATION
RESEAUX AERAULIQUES

Plan N°	18521I043_03
Indice :	B
Date :	30/04/19
Echelle :	1/50
Dessiné par :	Lablitte.A
Vérifié par :	Lablitte.A
Phase :	Exé
N°AFFAIRE :	18521I043